| ZMĚNA | Doklad Document | Datum Date | Podpis Signature | Index | Počet Number |
|---|---|---|---|---|---|
| | | | | | |

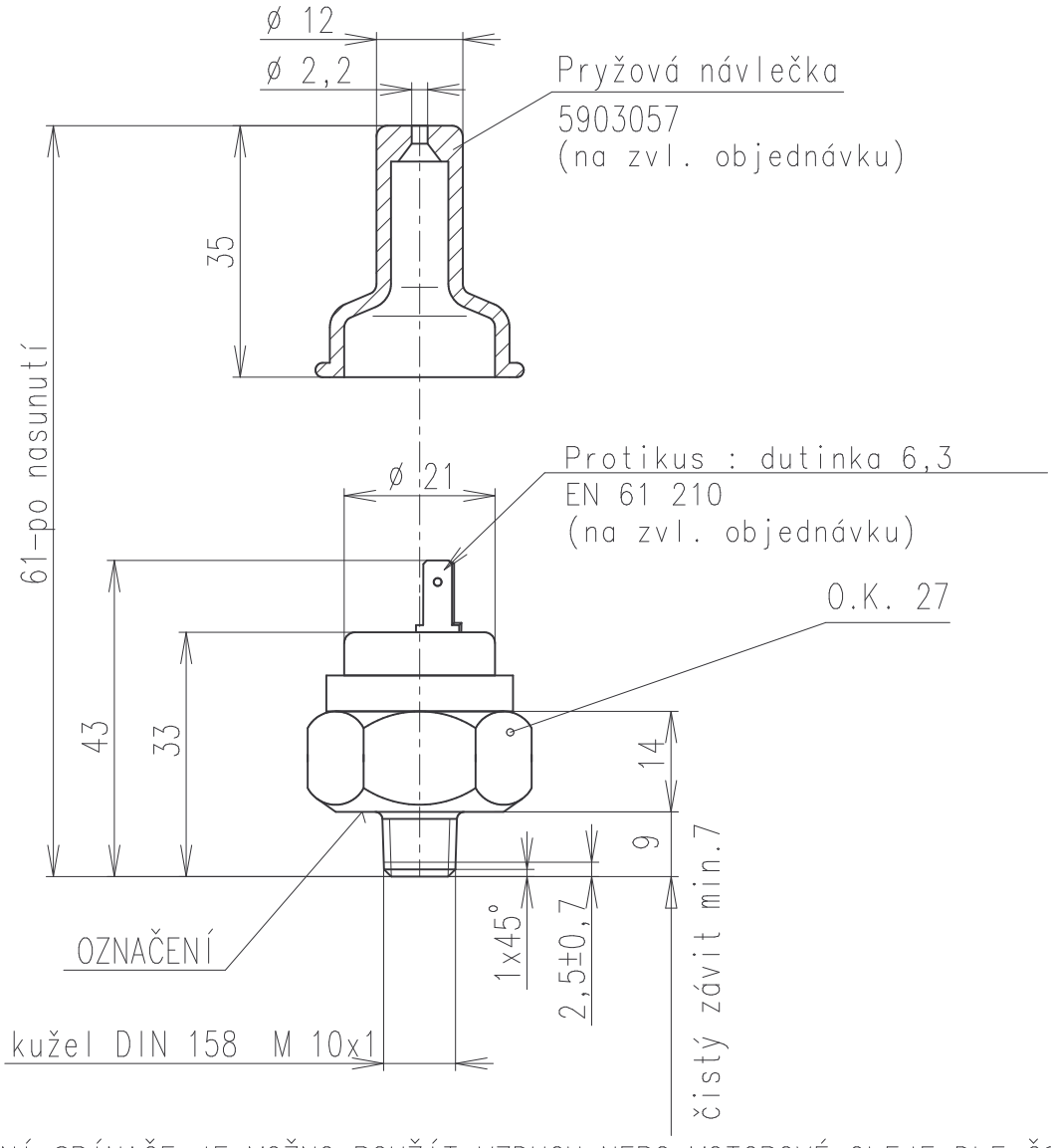


K OVLÁDÁNÍ SPÍNAČE JE MOŽNO POUŽÍT VZDUCH NEBO MOTOROVÉ OLEJE DLE ČSN 656638, OLEJE M3AD, M4AD, M6AD, M6ADS II, M8AD, PP80, PP90, OTH3, ON3 NEBO OBDOBNÉ OLEJE ZAHRANIČNÍ.

JE-LI SPÍNAČ OVLÁDÁN VZDUCHEM, MUSÍ BÝT UMÍSTĚN V MINIMÁLNÍ VZDÁLENOSTI ZA VYROVNAČEM TLAKU NEBO ZA ČISTIČEM VZDUCHOVÉHO POTRUBÍ.

V ELEKTRICKÉM OKRUHU SPÍNAČE 443 852125 800 MŮŽE BÝT ZAŘAZEN ELEKTRO-MAGNETICKÝ VENTIL EV-13

| | |
|---|---|
| JMENOVITÉ NAPĚTÍ | 24V |
| MAXIMÁLNÍ PROVOZNÍ TLAK | 2000kPa |
| PROVOZNÍ TEPLOTA | -30 AŽ 120°C |
| TEPLOTNÍ ODOLNOST | -40 AŽ 120°C |
| SPÍNANÝ VÝKON | 24 W |
| ROZPÍNACÍ TLAK | 450±30 kPa |

OZNAČENÍ NA SPÍNAČI : ZNAK APS, ZNAČKA CZ, TYP ČÍSLO, DATUM VÝROBY, ZNAČKA OTK, ROZPÍNACÍ TLAK, SPÍNANÝ VÝKON A 24V.

KLIMATICKÁ ODOLNOST N24 DLE ONA 30 1002.

ROZMĚROVÝ VÝKRES - VÝKRES PRO NABÍDKU, OBJEDNÁVKU, DODÁVKU
*DIMENSIONAL DRAWING, DRAWING FOR OFFER, ORDER AND DELIVERIES*

| | | |
|---|---|---|
| KRESLIL *DRAWN* | DUŠEK | |
| KONTROLOVAL *CHECKED* | | |
| SCHVÁLIL *APPROVED* | | |
| DATUM *DATE* | | 17.4.2004 |

| Měřítko | Hmotnost (kg) | Odpovídá normě, případně technickým podmínkám |
|---|---|---|
| 1 : 1 | | ČSN 304002, ČSN 304434 |

NÁZEV VÝROBKU

# TLAKOVÝ SPÍNAČ

ČÍSLO VÝKRESU *DRAWING NUMBER*

443 852125 800