ZMĚNA	Doklad *Document*	Datum *Date*	Podpis *Signature*	Index	Počet *Number*

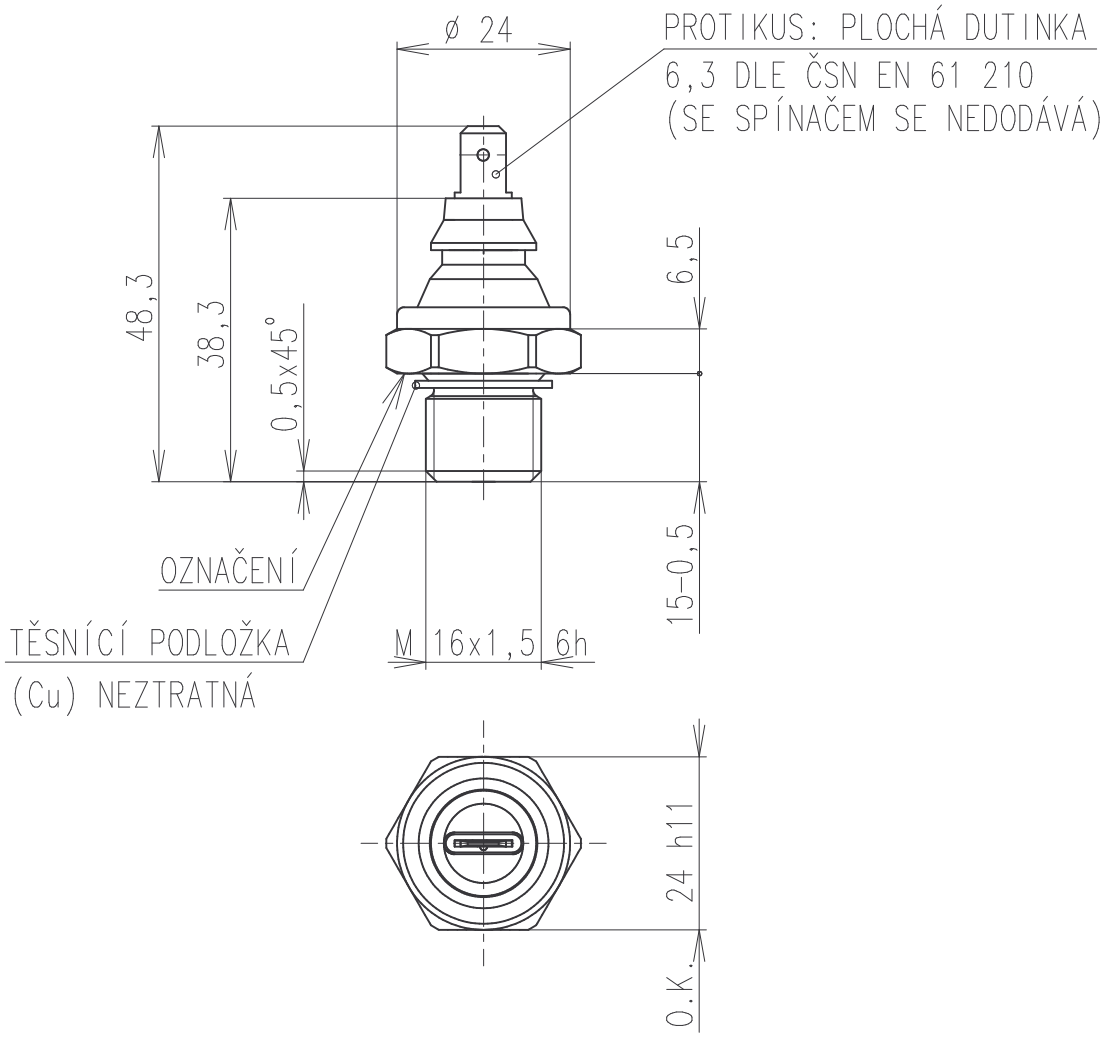

ROZMĚROVÝ VÝKRES – VÝKRES PRO NABÍDKU, OBJEDNÁVKU, DODÁVKU
DIMENSIONAL DRAWING, DRAWING FOR OFFER, ORDER AND DELIVERIES

K OVLÁDÁNÍ SPÍNAČE JE MOŽNO POUŽÍT VZDUCH NEBO MOTOROVÉ OLEJE ČSN 65 6638, OLEJE M3AD, M4AD, M6AD, M6ADSII, M8AD, PP80,PP90, OTH3, ON3 NEBO OBDOBNÉ OLEJE ZAHRANIČNÍ

SPÍNAČ ODPOVÍDÁ ČSN 30 4002; ČSN 30 4434

JE-LI SPÍNAČ OVLÁDÁN VZDUCHEM, MUSÍ BÝT UMÍSTĚN V MINIMÁLNÍ VZDÁLENOSTI ZA VYROVNÁVAČEM TLAKU NEBO ZA ČISTIČEM VZDUCHOVÉHO POTRUBÍ

MAXIMÁLNÍ SPÍNANÝ VÝKON	12W
JMENOVITÉ NAPĚTÍ	6,12 NEBO 24V
MAXIMÁLNÍ PROVOZNÍ TLAK	2000 kPa
MAXIMÁLNÍ PROVOZNÍ TEPLOTA	120°C
ROZPÍNACÍ TLAK	30-60 kPa

KLIMATICKÁ ODOLNOST N24 DLE ONA 30 1002

KRESLIL *DRAWN*	SVITÁK	
KONTROLOVAL *CHECKED*		
SCHVÁLIL *APPROVED*		
DATUM *DATE*	15.2.01	

Měřítko	Hmotnost (kg)	Odpovídá normě, případně technickým podmínkám
1 : 1		

NÁZEV VÝROBKU

TLAKOVÝ SPÍNAČ

ČÍSLO VÝKRESU *DRAWING NUMBER*

443 852127 820