ZMĚNA	Doklad Document	Datum Date	Podpis Signature	Index	Počet Number

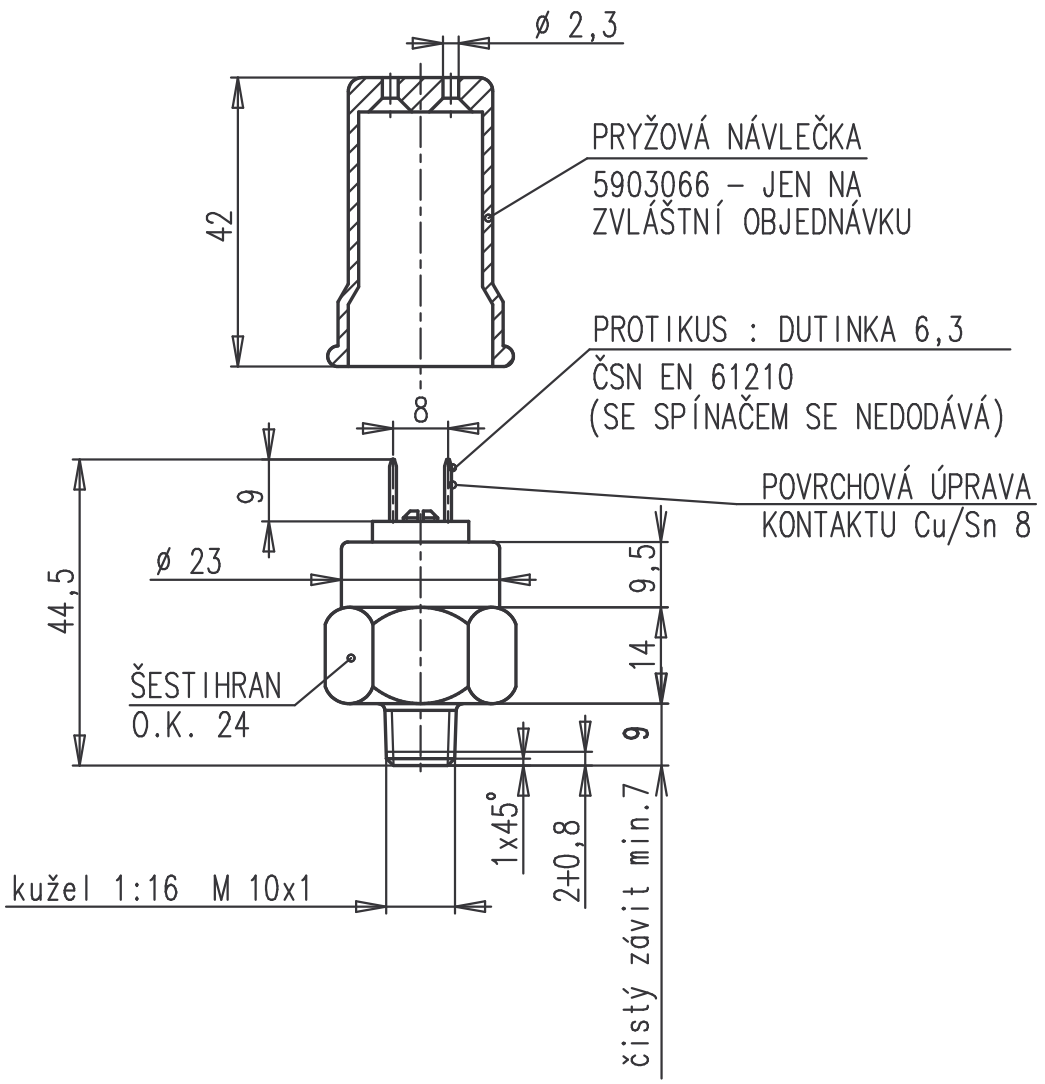

ROZMĚROVÝ VÝKRES – VÝKRES PRO NABÍDKU, OBJEDNÁVKU, DODÁVKU
DIMENSIONAL DRAWING, DRAWING FOR OFFER, ORDER AND DELIVERIES

SPÍNACÍ TLAK 630±20 kPa
MAXIMÁLNÍ TLAK 35000 kPa
MAX. SPÍNACÍ VÝKON 60W (2,5A při 24V)

PŘI STOUPAJÍCÍM TLAKU SE SPÍNÁ ELEKTRICKÝ OBVOD

OZNAČENÍ NA SPÍNAČI : ZNAK APS, ZNAČKA CZ, TYPOVÉ ČÍSLO, 630±20 kPa, 2,5/24, DATUM VÝROBY A ZNAČKA OTK.
NA OBALU KROMĚ TĚCHTO ÚDAJŮ "CZECH REPUBLIC".

KLIMATICKÁ ODOLNOST N24 DLE ONA 30 1002.

KRESLIL *DRAWN*	Dušek	
KONTROLOVAL *CHECKED*		
SCHVÁLIL *APPROVED*		
DATUM *DATE*	14.5.2002	

Měřítko	Hmotnost (kg)	Odpovídá normě, případně technickým podmínkám
1 : 1		ČSN 30 4002, ČSN 30 4433

NÁZEV VÝROBKU

KAPALINOVÝ BRZD. SPÍNAČ

ČÍSLO VÝKRESU *DRAWING NUMBER*

443 852149 800